Комплект и размеры

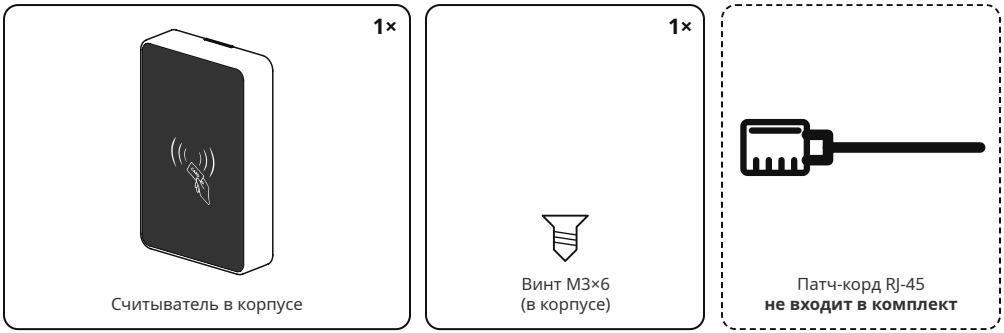

Штриховая рамка — не входит в комплект. Винт M3 показан в масштабе 1:1.

Крепление к стене (не входит в комплект): 2–4 самореза через пазы 6×4 — диаметр 3–3,5 мм, головка потайная или полукруглая Ø6–8 мм. Бетон, кирпич, газобетон — с дюбелями Ø5–6 × 25–30 мм и саморезами 30–40 мм; дерево, фанера, ДСП — саморезы 25–30 мм без дюбелей; гипсокартон — дюбели для ГКЛ. На подрозетник Ø68 — его винтами (шаг 60 мм). Кабель уходит в стену — нужен подрозетник или ниша.

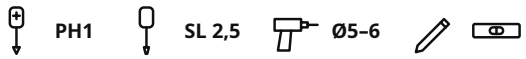

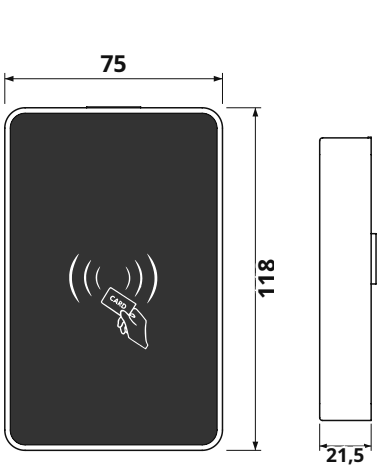

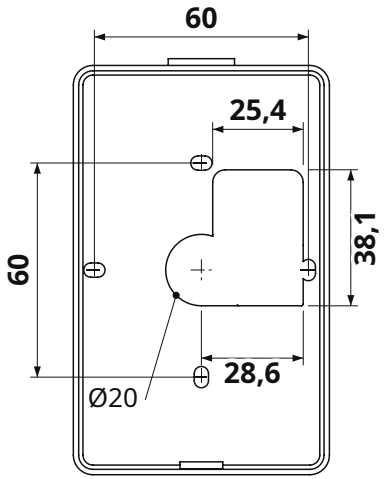

Основание: пазы 6×4, шаг 60 мм, вырез под RJ-45

Открыть корпус и подготовить место

1



Выверните винт M3 на нижнем торце.

2

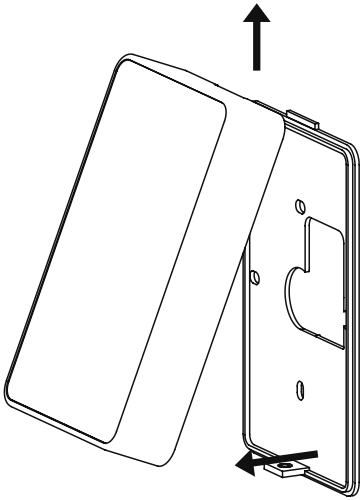

Отведите низ корпуса и снимите его с верхнего зацепа.

3

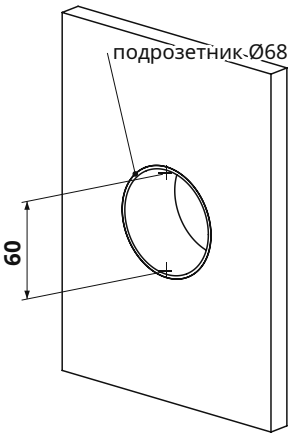

Установите подрозетник Ø68 и заведите в него кабель Ethernet. Кабель со штекером выходит из основания в стену, поэтому на ровную стену без ниши не монтируйте.

Закрепить основание и подключить

4

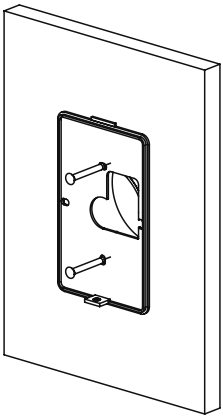

Прикрутите основание 2–4 саморезами или винтами подрозетника через пазы, язычком вверх.

5

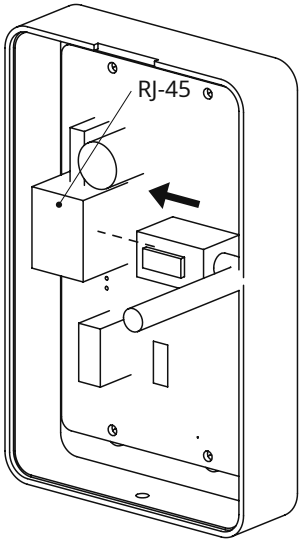

«Щёлк». Вставьте штекер патч-корда (не входит в комплект) в разъём RJ-45 сбоку, вдоль платы, до фиксации защёлки. Кабель уходит в стену через отверстие основания; с угловым штекером — сразу. Питание — Passive PoE 7–24 В по этому же кабелю.

Прямой (не угловой) штекер: кабель не согнётся так резко — уложите его петлёй внутри корпуса и только потом выведите в отверстие основания.

OUT+ / OUT−	выход на замок, до 1 А
IN / GND	вход: кнопка выхода или датчик двери

Зелёная колодка — при необходимости; винты не перетягивайте.

Закрыть корпус

6

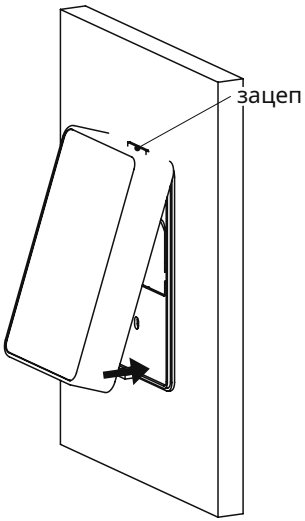

Наденьте корпус на зацеп и прижмите низ.

7

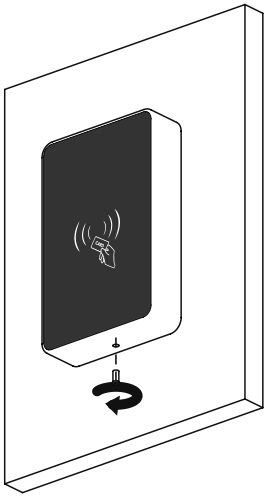

Заверните винт M3.

✓

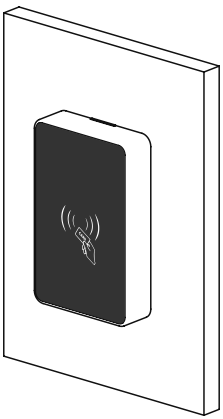

Подносите карту к центру лицевой панели.

Не перетягивайте винт M3 — гайка запрессована в пластик.

Не устанавливайте на металл: он ухудшает чтение карт.